VZOROVÉ SESTAVY ULIČNÍCH VPUSTÍ:

ZÁKLADNÍ SESTAVA (UV1 AŽ UV4)

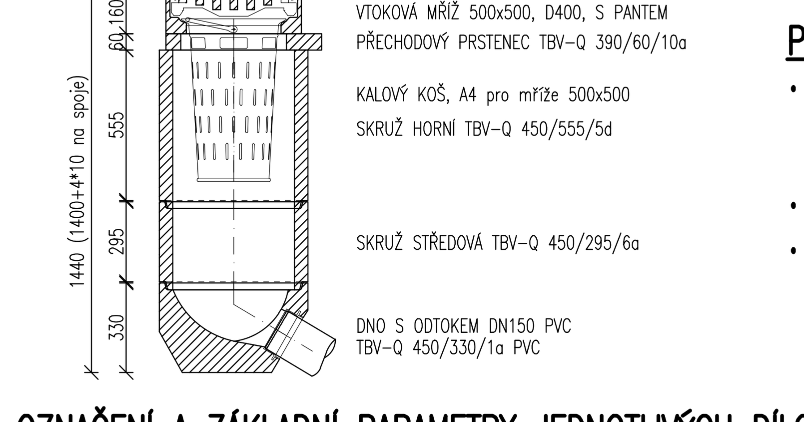

POZNÁMKY:

- Při všech pracech je nutno dodržovat platné předpisy a technické kvalitativní předpisy a normy, zejména ČSN EN 1610 Provádění stok a kanalizačních přípojek a jejich zkoušení, TKP 3 Odvodnění a chráničky pro inženýrské sítě a TKP 4 Zemní práce.
- Osazení jednotlivých vpustí bude provedeno dle montážního postupu dodavatelem zvoleného výrobce.
- Obnažení stávající kanalizace a vlastní napojení provádět s maximální opatrností, aby nedošlo k poškození stávajícího potrubí.

OZNAČENÍ A ZÁKLADNÍ PARAMETRY JEDNOTLIVÝCH DÍLCŮ UV:

VTOKOVÉ MŘÍŽE:

Mříž 500 x 500 mm s pantem D400 rovná

Třída zatížení: D400
Norma: ČSN EN 124
Materiál: Šedá litina, beton
Vtokový průřez: 1300 cm^2
Vzdálenost mezi žebry: 35 mm

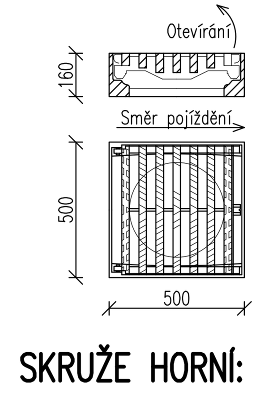

PŘECHODOVÉ PRSTENCE:

TBV-Q 390/60/10a

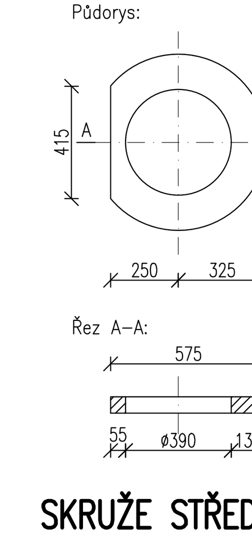

KALOVÉ KOŠE:

A4 pro mříže 500 x 500 mm
DIN 4052, žárově zinkovaný plech

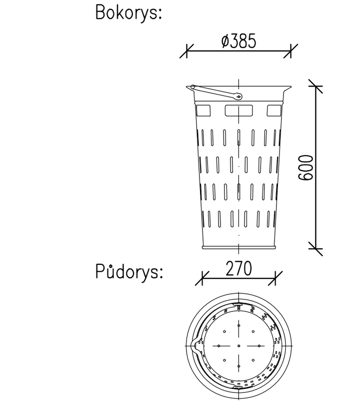

SKRUŽE HORNÍ:

SKRUŽ HORNÍ VYSOKÁ
TBV-Q 450/555/5d

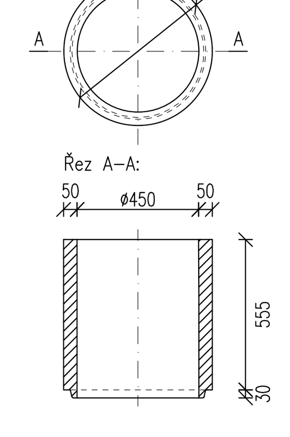

SKRUŽE STŘEDOVÉ:

SKRUŽ STŘEDOVÁ STŘEDNÍ
TBV-Q 450/295/6a

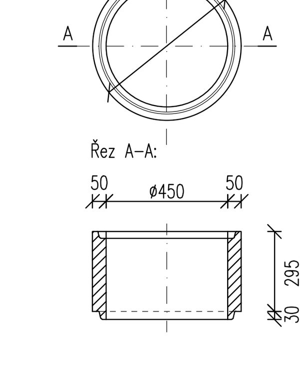

DNA:

DNO S ODTOKEM DN150 PVC
TBV-Q 450/330/1a PVC

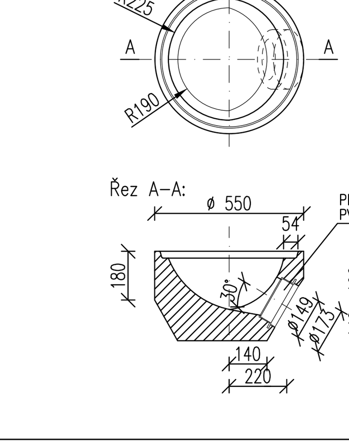

VZOROVÁ SESTAVA REVIZNÍ ŠACHTY:

RŠ1 (umístěna u navržených parkovacích stání u účelové komunikace):

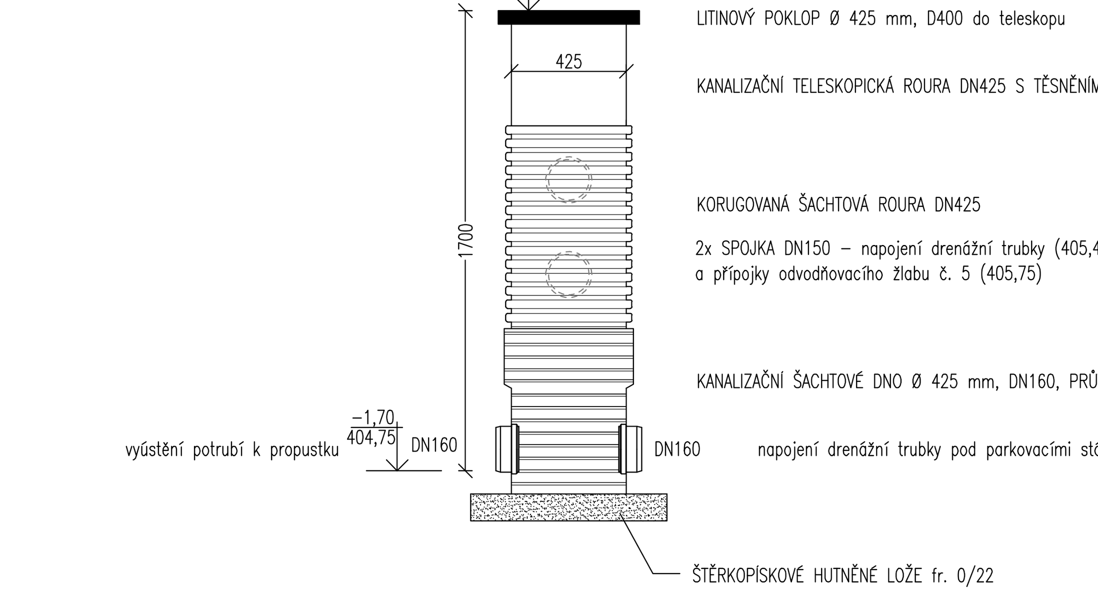

- Šachta bude sloužit pro sběr dešťové vody z navržených drenážních trubek a z odvodňovacího žlabu č. 5, který odvodňuje navržená stání a účelovou komunikaci, šachtu bude potrubím DN160 vyvedena do prostoru rámového propustku pod silnicí I/22, který je rekonstruován v rámci související stavby "I/27 Klatovy – přeložka, 1. stavba". Obě stavby musí být v tomto místě při realizaci úzce koordinovány.

VYÚSTĚNÍ POTRUBÍ ZE SVAHU:

Potrubí od revizní šachty umístěné u parkovacích stání:

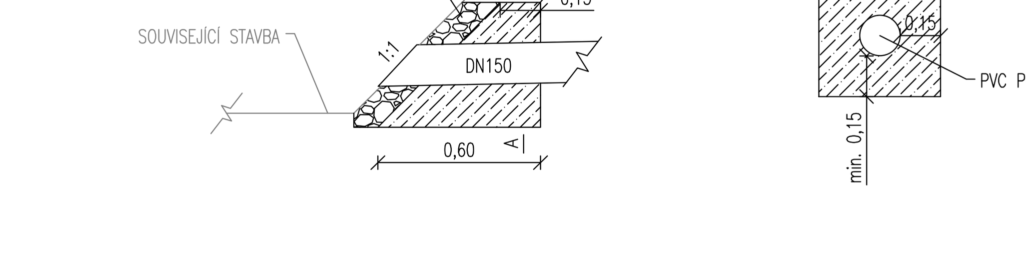

VZOROVÉ ULOŽENÍ PLASTOVÉHO POTRUBÍ V MÍSTĚ ÚČELOVÉ KOMUNIKACE A STÁNÍ:

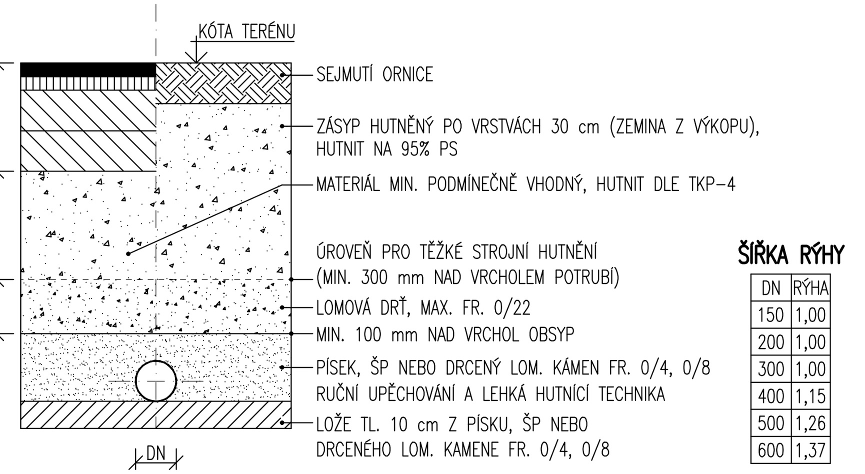

ŠÍŘKA RÝHY

DN	RÝHA
150	1,00
200	1,00
300	1,00
400	1,15
500	1,26
600	1,37

PODÉLNÉ DRENÁŽE (1:25):

Drenážní potrubí:

Dimenze:	DN150
Materiál:	HDPE (DIN 4262-1) sendvičová konstrukce (uvnitř hladká, zevně vlnitá)
Únosnost:	SN8, SN12 (ČSN EN ISO 9969)
Rozsah perforace:	částečně perforováno v horní části, pod úhlem 220°
Velikost otvorů:	1,2 mm (±0,4 mm)
Odolnost vůči tlakovému čistění:	Nepožaduje se

Uložení:

Sklon přes 1,0 %:	Štěrkodrť fr. 0/22
Sklon do 1,0 %:	Betonové lože z podkladního betonu C8/10

Je třeba dbát na to, aby sklon drenáže v žádném případě neklesl pod 0,5 %!

Plocha lože v řezu: 0,035 m^2

Obsyp:

Materiál:	HDK fr. 8/32
Plocha obsypu v řezu:	0,13 m^2

Obaleno netkanou geotextilií (filtrační a separační funkce) dle TP 97

Šířka geotextilie v řezu: 2,0 m (vč. přesahu)

Vyústění drenáže:

Napojeno do šachet uličních vpustí a do revizních šachet:
- Přechodka z drenážního potrubí na KG
- Vyvrtání otvoru DN150 v betonové šachtě UV, spojka
- Vyvrtání otvoru DN150 v plastové šachtě, spojka

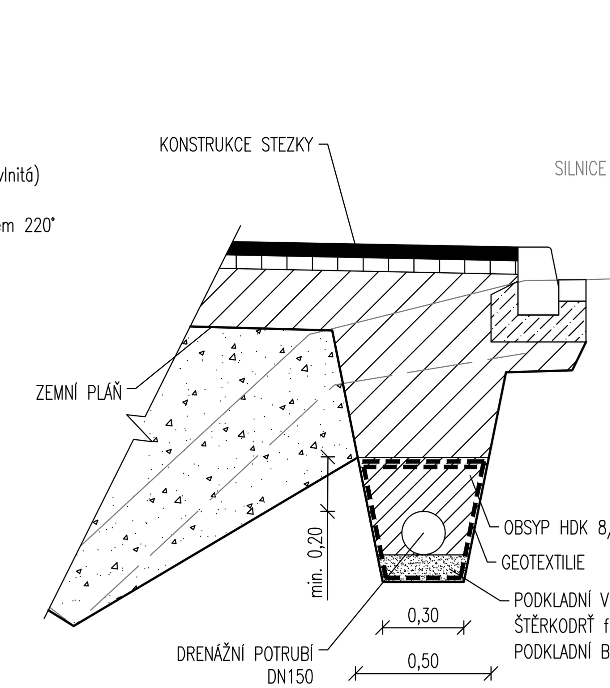

ODVODŇOVACÍ ŽLABY – VÝROBKY (1:25):

Odvodňovací žlaby č. 1–4, čistá š/v 100/107 mm s litinovým krytem s příčnými štěrbinami:

Tělo žlabu:	kompozitní směs PP
Rám žlabu:	pásová pozinková ocel
Tř. zatížení:	C250
Uchycení roštu:	aretační systém
Rozměry (stavební):	š. 147 mm, v. 135 mm, dl. 1000 mm
Rozměry (čisté):	š. 100 mm, v. 107 mm, dl. 1000 mm
Průtočný profil:	92 cm^2
Kryt:	tvárná litina (EN-GJS-500-7 dle EN 1563, resp. GGG-50 dle DIN 1693) barva černá třída zatížení C250 příčné štěrbiny 80x14 mm vtokový průřez 432 cm^2/m

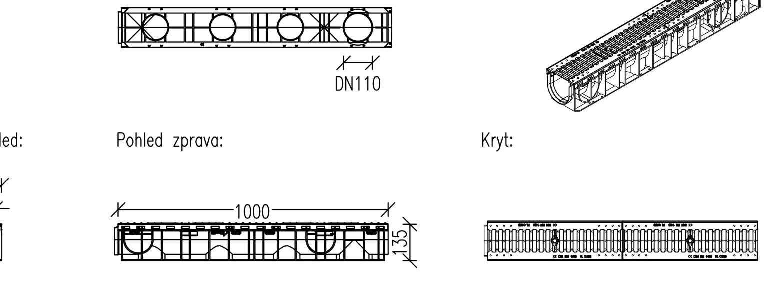

POZNÁMKA: Pro zhotovení sestavy žlabu je uvažováno také s 0,5 m kusem žlabu shodných parametrů.

Vpust pro kompozitní žlaby s čistou šířkou 100 mm a krytem s příčnými štěrbinami:

Tělo žlabu:	kompozitní směs PP
Rám žlabu:	pásová pozinková ocel
Tř. zatížení:	C250
Uchycení roštu:	aretační systém
Rozměry (stavební):	š. 147 mm, v. 489 mm, dl. 500 mm
Rozměry (čisté):	š. 100 mm
Odtok:	předtvarování na dimenze DN110/DN160 => použita přípojka DN110
Kalový koš:	plastový
Kryt:	tvárná litina (EN-GJS-500-7 dle EN 1563, resp. GGG-50 dle DIN 1693) barva černá třída zatížení DC250 příčné štěrbiny 80x14 mm vtokový průřez 432 cm^2/m

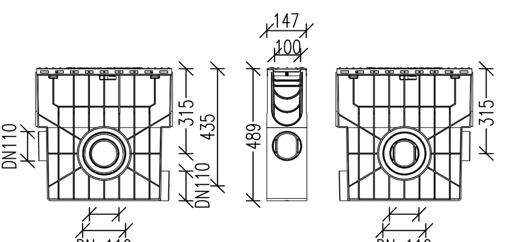

TATO VPUSŤ BUDE POUŽITA PRO ŽLABY ČÍSLO 1–4.

Odvodňovací žlab č. 5, čistá š/v 100/120 mm:

Tělo žlabu:	beton C50/60 s mikrovýztuhou
Rám žlabu:	ocelový žárově zinkovaný
Tř. zatížení:	F900 (tělo žlabu, výsledné zatížení D400 dle roštu)
Uchycení roštu:	bezšroubový zámek krytu, s možností doplnění aretačním šroubem
Rozměry (stavební):	š. 160 mm, v. 160 mm, dl. 1000 mm
Rozměry (čisté):	š. 100 mm, v. 120 mm, dl. 1000 mm
Průtočný profil:	88 cm^2

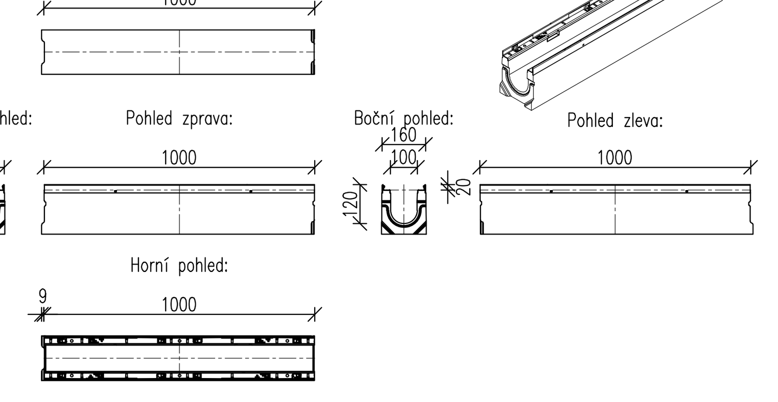

Kryt žlabu č. 5 – litinový s příčnými štěrbinami, dl. 500 mm, tř. zatížení D400

Rošt:	rozměry d./š./v. 500/149/20 mm tvárná litina (EN-GJS-500-7 dle EN 1563, resp. GGG-50 dle DIN 1693) barva černá třída zatížení D400 příčné štěrbiny 100x14 mm vtokový průřez 462 cm^2/m

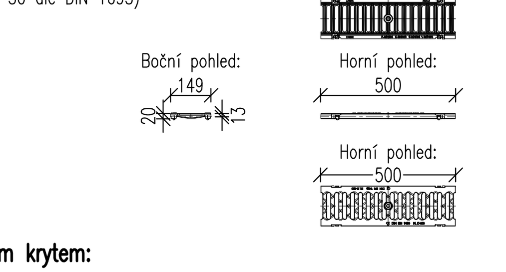

Vpust pro betonové žlaby s čistou šířkou 100 mm a litinovým krytem:

Tělo žlabu:	beton C50/60 s mikrovýztuhou
Rám žlabu:	ocelový žárově zinkovaný
Tř. zatížení:	F900 (tělo žlabu, výsledné zatížení D400 dle roštu)
Uchycení roštu:	bezšroubový zámek krytu, s možností doplnění aretačním šroubem
Odtok:	předtvarování na dimenze DN110/DN160 => použita přípojka DN160
Kalový koš:	plastový
Rozměry (stavební):	š. 160 mm, v. 503 mm, dl. 500 mm
Rozměry (čisté):	š. 100 mm

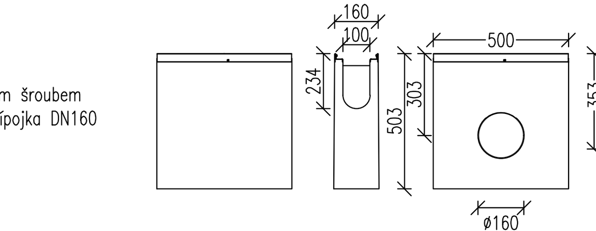

TATO VPUSŤ BUDE POUŽITA POUZE PRO ŽLAB ČÍSLO 5.

VZORY ULOŽENÍ ŽLABŮ (1:25):

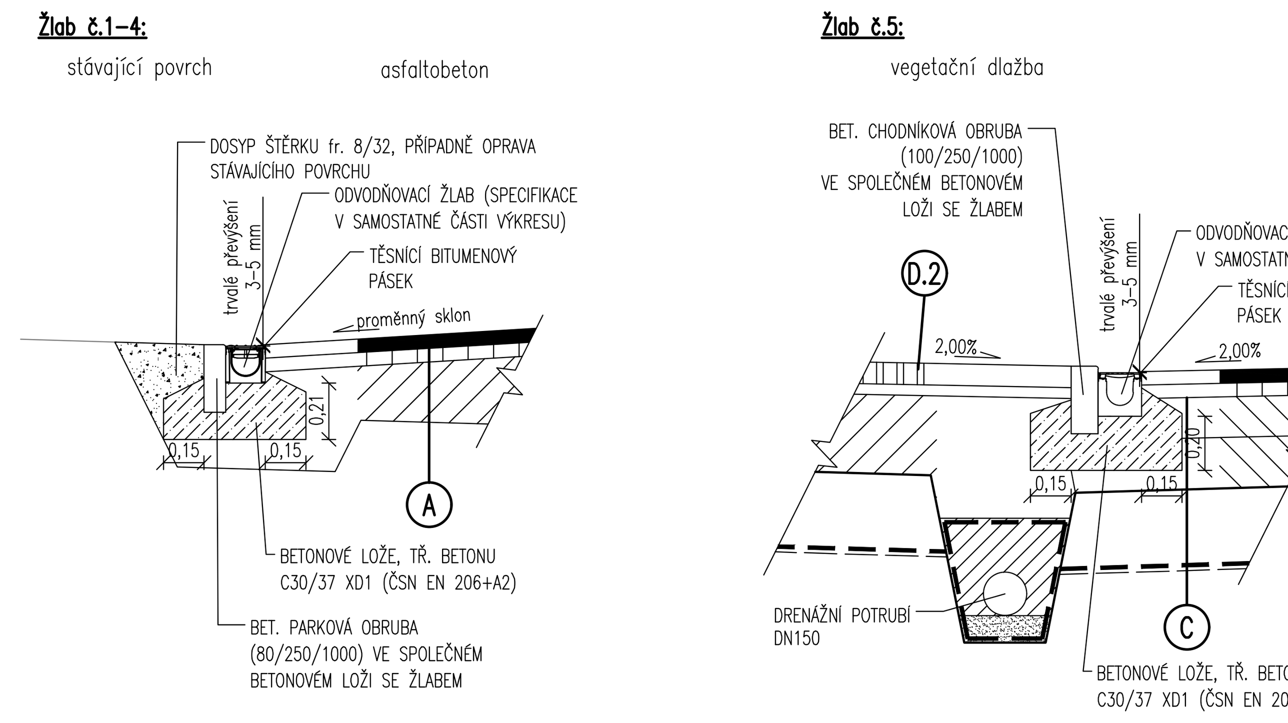

POZNÁMKA:
- Při použití jiného typu žlabu je nutné prokázat shodné nebo lepší parametry. Zejména je nutné doložit hydraulický výpočet a dodržet požadovanou třídu zatížení.
- Při montáži žlabu je nutné respektovat montážní postupy konkrétního výrobce, upozorňujeme zejména na nutnost dodržení způsobu uložení žlabů pro danou třídu zatížení, včetně umístění žlabu cca 3 – 5 mm pod povrchem okolních zpevněných ploch.
- DODRŽENÍ ZPŮSOBU ULOŽENÍ JE ZÁSADNÍM FAKTOREM OVLIVŇUJÍCÍM ŽIVOTNOST ŽLABU!

PŘEHLED ŽLABŮ (kladecí schémata 1:200/20):

Žlab č.1:

Typ žlabu:	kompozitní směs PP, čistá š/v 100/107 mm
Délka žlabu	4,0 m (vč. vpusti)
Tř. zatížení:	min. C250
Kryt:	litinový s příčnými štěrbinami
Odtok:	ze žlabové vpusti do šachty uliční vpusti, DN100

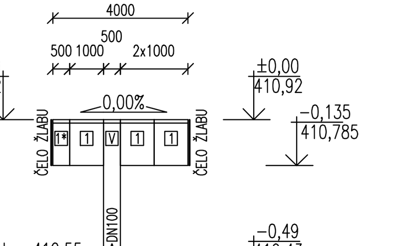

1 Odvodňovací žlab, čistá š/v 100/107 mm, dl. 1000 mm
1* Odvodňovací žlab, čistá š/v 100/107 mm, dl. 500 mm – zkrácený
V Vpust pro kompozitní žlaby s čistou šířkou 100 mm a litinovým krytem

Žlab č.2:

Typ žlabu:	kompozitní směs PP, čistá š/v 100/107 mm
Délka žlabu	5,5 m (vč. vpusti)
Tř. zatížení:	min. C250
Kryt:	litinový s příčnými štěrbinami
Odtok:	ze žlabové vpusti do šachty uliční vpusti, DN100

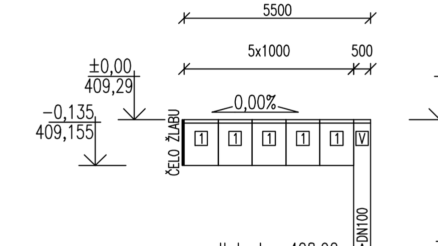

1 Odvodňovací žlab, čistá š/v 100/107 mm, dl. 1000 mm
V Vpust pro kompozitní žlaby s čistou šířkou 100 mm a litinovým krytem

Žlab č.3:

Typ žlabu:	kompozitní směs PP, čistá š/v 100/107 mm
Délka žlabu	5,0 m (vč. vpusti)
Tř. zatížení:	min. C250
Kryt:	litinový s příčnými štěrbinami
Odtok:	ze žlabové vpusti do šachty uliční vpusti, DN100

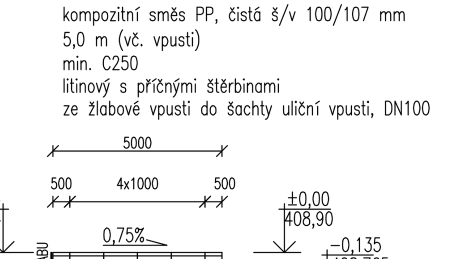

1 Odvodňovací žlab, čistá š/v 100/107 mm, dl. 1000 mm
1* Odvodňovací žlab, čistá š/v 100/107 mm, dl. 500 mm – zkrácený
V Vpust pro kompozitní žlaby s čistou šířkou 100 mm a litinovým krytem

Žlab č.4:

Typ žlabu:	kompozitní směs PP, čistá š/v 100/107 mm
Délka žlabu	4,0 m (vč. vpusti)
Tř. zatížení:	min. C250
Kryt:	litinový s příčnými štěrbinami
Odtok:	ze žlabové vpusti do kanalizační šachty, DN100

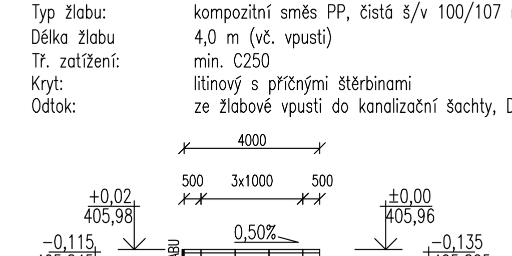

1 Odvodňovací žlab, čistá š/v 100/107 mm, dl. 1000 mm
1* Odvodňovací žlab, čistá š/v 100/107 mm, dl. 500 mm – zkrácený
V Vpust pro kompozitní žlaby s čistou šířkou 100 mm a litinovým krytem

Žlab č.5:

Typ žlabu:	beton C50/60 s mikrovýztuhou, čistá š/v 100/120 mm
Délka žlabu	14,5 m (vč. vpusti)
Tř. zatížení:	min. D400
Kryt:	litinový s příčnými štěrbinami
Odtok:	ze žlabové vpusti do revizní šachty, DN150

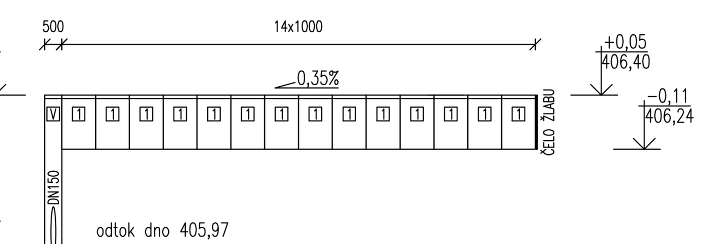

1 Odvodňovací žlab, čistá š/v 100/120 mm, dl. 1000 mm
V Vpust pro betonové žlaby s čistou šířkou 100 mm a litinovým krytem

ČÍSLO REVIZE	DATUM REVIZE	POPIS REVIZE
2.	----	----
1.	----	----

GENERÁLNÍ PROJEKTANT:
PROJEKCE DOPRAVNÍ FILIP s.r.o.
Švermova 1338, 413 01 Roudnice nad Labem tel.: 416 831 624
IČO: 28714792, DIČ: CZ28714792
HIP: Ing. Luboš Thomayer

SOUŘADNICOVÝ SYSTÉM S-JTSK
VÝŠKOVÝ SYSTÉM B.P.V.

OTISK RAZÍTKA:

Investor:	Město Klatovy, nám. Míru 62, 339 01 Klatovy
KÚ:	Klatovy (665797)

Zodpovědný projektant: Ing. Josef Filip, Ph.D.
Vypracoval: Ing. Luboš Thomayer
ZPRACOVATEL ČÁSTI: PROJEKCE DOPRAVNÍ

Datum: 09/2023	Číslo zakázky: 22-016-4.01	Formátů A4: 7	Stupeň: DPS
Zakázka: KLATOVY - CYKLOSTEZKA PODÉL I/22 V PUŠKINOVĚ ULICI - OBJEKT DOPRAVNÍ STAVBY A PŘÍSLUŠENSTVÍ		Měřítko: 1:25	Paré:
Příloha: DETAILY A SPECIFIKACE ODVODNĚNÍ		Číslo přílohy: D.101.6	